breviglieri
macchine agricole

hyper master XL

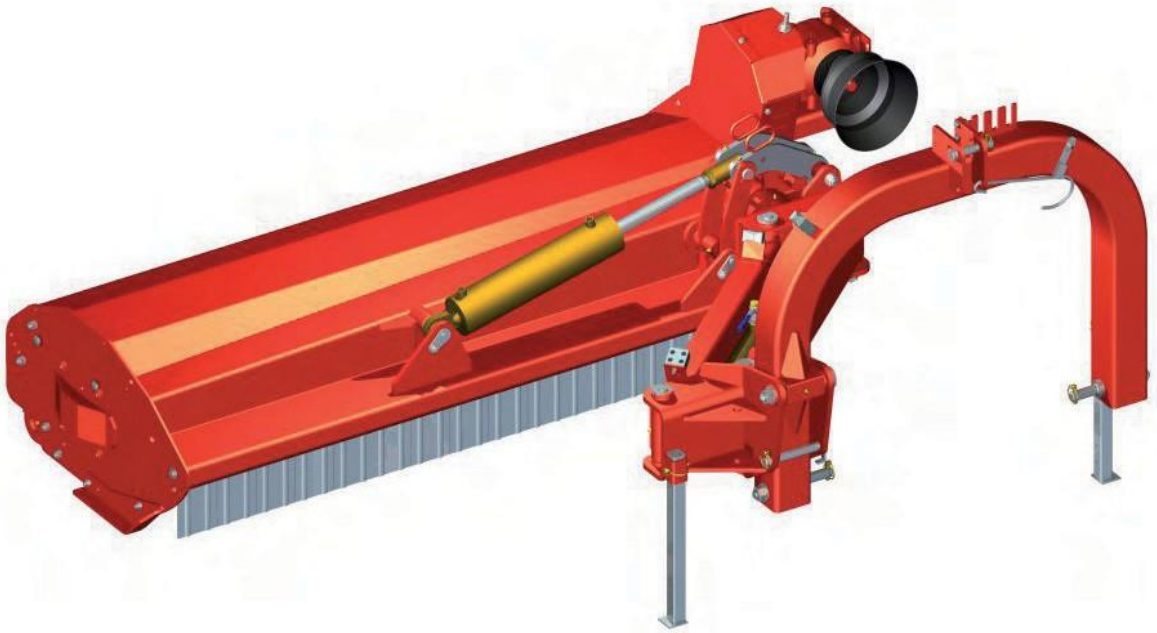

SLÄNTKLIPPARE

Handbok för drift och underhåll

- Läs dessa driftsinstruktioner noggrant innan maskinen används
- Behåll denna handbok som referens i framtiden

Denna handbok är giltig fr.o.m. serienummer..... 2015T1800067	
Dokumentkod..... T1800014	Revision #/Datum..... 03 / 22.09.2016

RESERVDELSLISTOR

RESERVDELSLISTOR

Bild 1 Fäste för trepunktslyft - parallellogram 20
Bild 2 Bakre rulle 22
Bild 3 Rotor 24
Bild 4 Ram - Kuggväxel - Sidomonterad transmission - CE-skydd 26
Bild 5 Hydraulsats 28

TAV. 1

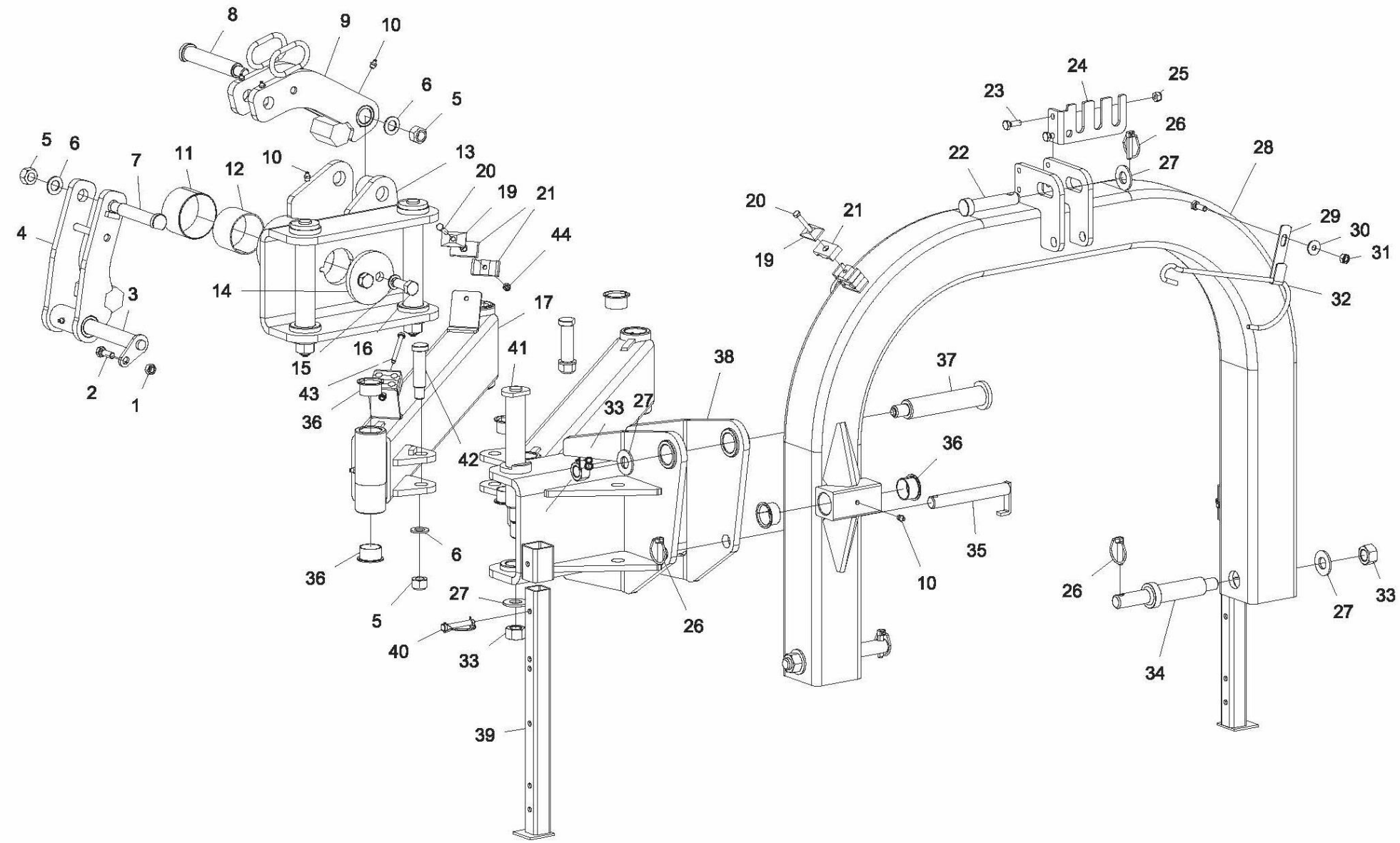
8
9
10
6
5
5
6
7
11
12
10
13
20
19
21
44
4
3
14
17
16
15
2
1
43
36
41
38
37
33
27
42
18
36
6
36
5
27
40
33
26
10
35
24
25
23
26
22
27
28
20
21
19
29
30
31
32
26
27
33
34
39

Tav. 1

POS.	CODICE	DESCRIZIONE	QTÀ
1	0030064	DADO M12 CL 8 PG AUTOFRENANTE	1
2	0007255	VITE TE 12X35 Z 8.8 PG 5739-65	1
3	T1700107	SPINA PER MARTINETTO	1
4	T1700066	LEVA INFERIORE	1
5	0005507	DADO D. 20 CL 8 PG AUTOFRENANTE	4
6	0046555	RONDELLA PIANA D. 20 Z UNI 6592	4
7	T1700074	SPINA PER LEVA	1
8	T1700073	SPINA PER LEVA	1
9	T1700063	LEVA SUPERIORE	1
10	0001065	INGRASSATORE D. 10 PASSO FINE	10
11	8066328	BOCCOLA AUTOLUBRIFICANTE DI 90 L.60	1
12	8066222	BOCCOLA AUTOLUBRIFICANTE CILINDRICA D.80 L.60	1
13	T1700035	SNODO	1
14	T0700332	PIASTRA FERMA SNODO	1
15	0003366	GROWER D. 18 * C72 DIN 128 DACROMET	2
16	0064377	VITE M18x45 PG ZN UNI 5739	2
17	T1700069	BRACCIO DESTRO	1
18	T1700044	BRACCIO SINISTRO	1
19	8064609	PIASTRINA SUPERIORE SEMICOLLARE	3
20	0026087	VITE TE 8X60 Z 8.8 PG 5737-65	2
21	8064608	SEMICOLLARE C4 1/4"	10
22	E0800080	SPINA PER ATTACCO 3° PUNTO	1
23	0001278	VITE TE 10 X 30 Z 8.8 PG 5739-65	2
24	T0700325	SUPPORTO TUBI IDRAULICI	1
25	0014106	DADO D. 10 PG AUTOBLOC. 982 ALTO	2
26	0018266	COPIGLIA A SPINA AGRI-1 D. 11 X 45	4
27	0002298	RONDELLA PIANA D. 25 X 51 X 4 ZINC.	8
28	T1700023	TERZO PUNTO	1
29	0060086	ATTACCO PER GANCIO	1
30	0030157	RONDELLA PIANA F.L. D.10 ZN UNI 6593	1
31	0030156	DADO AUTOFRENANTE D. 10 PG	1
32	0060085	GANCIO SOSTEGNO CARDANO	1
33	8065123	DADO D. 24 CL 8 PG AUTOFRENANTE	7
34	T1700028	SPINOTTO ATTACCHI PARALLELI	2
35	5202429	SPINA ATTACCO TRATTORE	1
36	8066327	BOCCOLA AUTOLUBRIFICANTE FLANGIATA D.40	10
37	T1700041	SPINA	1
38	T1700029	SUPPORTO BRACCI	1
39	5500445	PIEDINO H80	2
40	0094730	COPIGLIA D.10 X 70 TIPO MOTOZAPPA	2
41	T1700058	SPINA PARALLELOGRAMMA	4
42	T0700336	SPINOTTO BIELLA	2
43	0039385	VITE TE 8 X 80 CL 8.8PG 5739-65 ZN	1
44	0091384	DADO D.8 PG AUTOBLOCCANTE 982 ALTO	2

TAV. 2

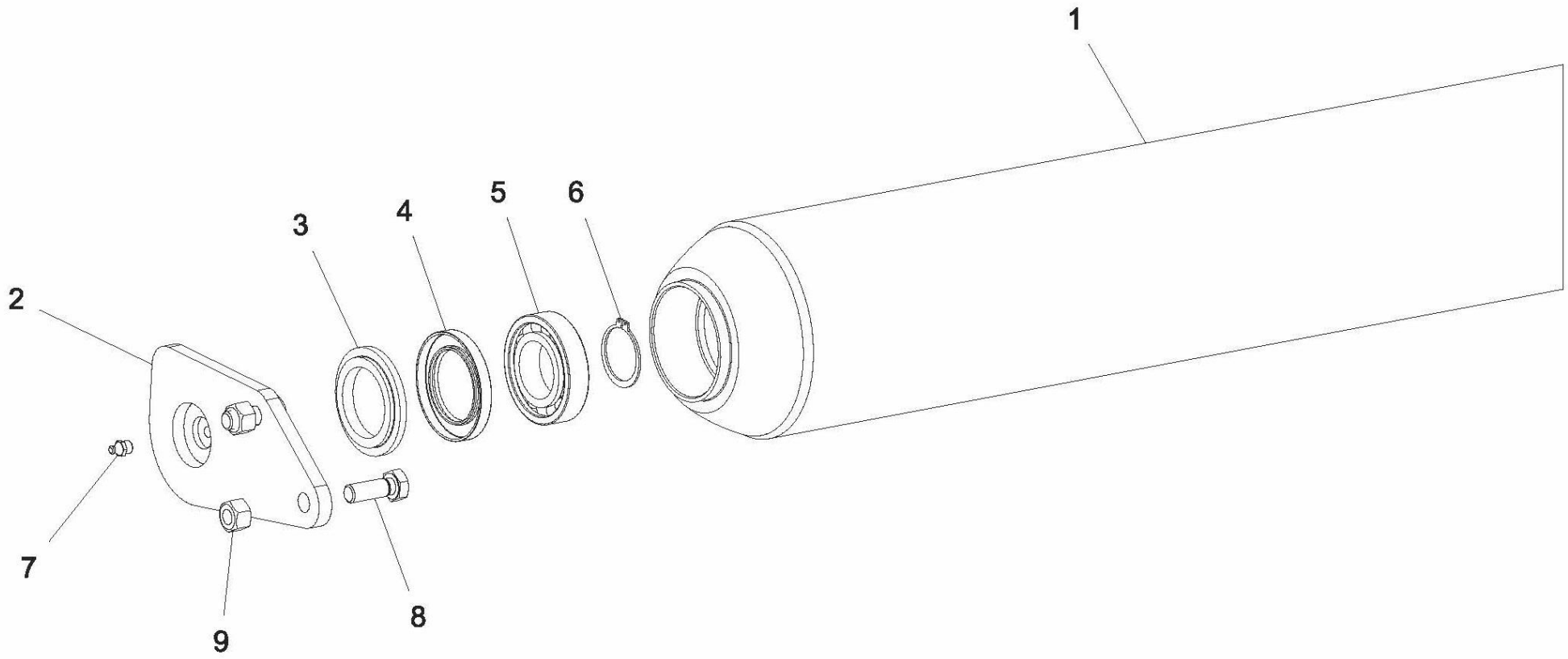

TAV. 2

POS.	CODICE	DESCRIZIONE		QTÀ
1		RULLO		1
	0256831		VERS. 180	
	0356831		VERS. 200	
	0156341		VERS. 220	
	0256341		VERS. 250	
2		PIASTRA RULLO AUTOPULENTE		
	T1200086		DESTRO	1
	T1200085		SINISTRO	1
3	0056367	BOCCOLA PER RULLO		2
4	0091322	PARAOLIO 55-85-10 BASL		2
5	0012026	CUSCINETTO 6209 (45-85-19)		2
6	0012028	SEEGER Ø45 ESTERNO		2
7	0001065	INGRASSATORE M10 PASSO FINE		2
8	0074232	VITE TE M14x40		4
9	0030358	DADO M14		4

TAV. 3

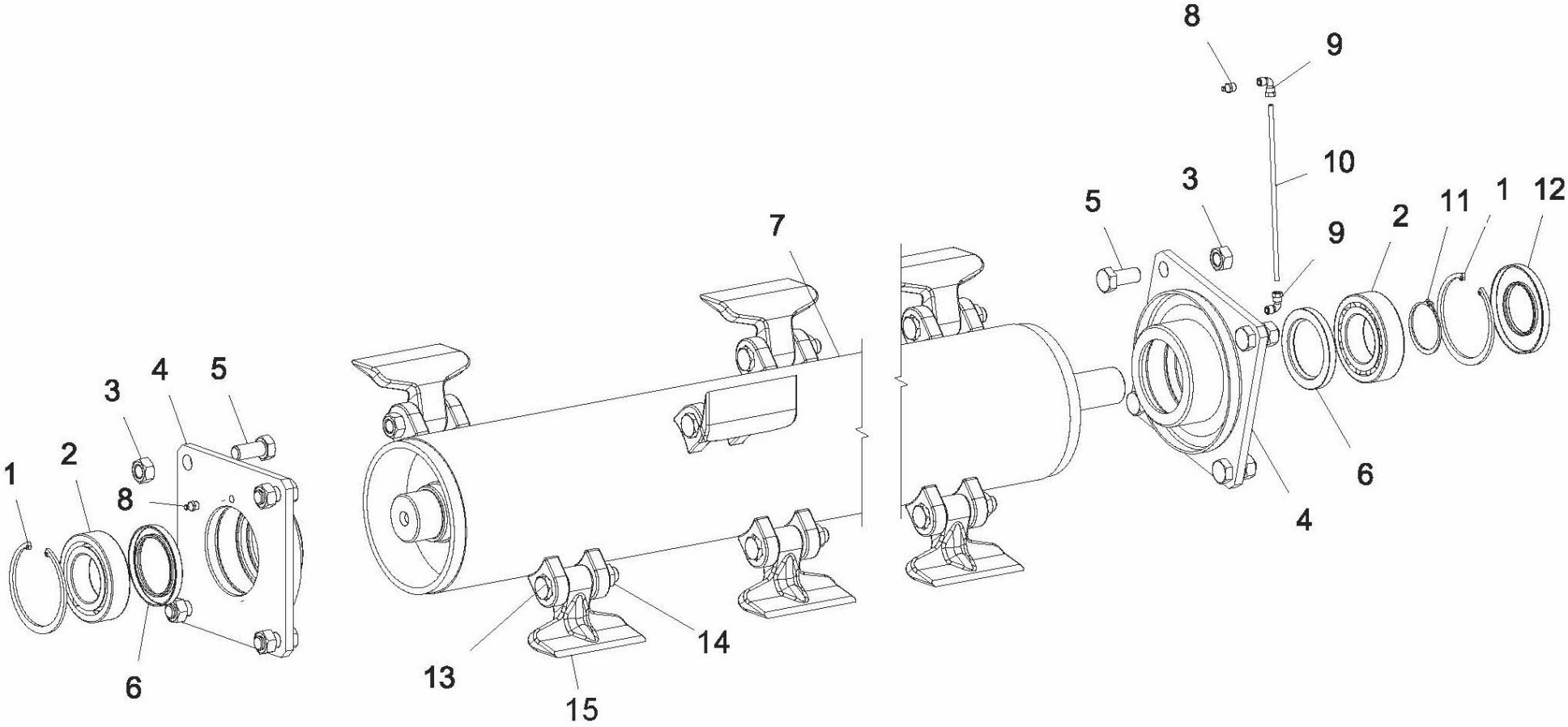

TAV. 3

POS.	CODICE	DESCRIZIONE		QTA'
1	0002073	SEEGER INT. D. 110 UNI 7437		2
2	0018063	CUDCINETTO 22212		2
3	0017506	DADO D. 18 CL 8 PG AUTOFRENANTE		8
4	T1400057	SUPPORTO ROTORE		2
5	0017574	VITE M18x40 PG UNI 5739		2
6	8066201	PARAOLIO 70.100.10		2
7		ROTORE		
	T1718022		VERS. 180	1
	T1720022		VERS. 200	
	T1722022		VERS. 220	
	T1725022		VERS. 250	
8	0001065	INGRASSATORE D. 10 PASSO FINE		2
9	8064928	RACCORDO B5-4 1/8" (90)		2
10	3178795	TUBETTO IN RAME		1
11	0018078	SEEGER e60		1
12	8066200	PARAOLIO 60.110.10		1
13	T1700118	VITE TE 18 x 100 CL 10.9 PF		
			VERS. 180	16
			VERS. 200	18
			VERS. 220	20
			VERS. 250	22
14	8065130	DADO D. 18 PF AUTOFRENANTE		
			VERS. 180	16
			VERS. 200	18
			VERS. 220	20
			VERS. 250	22
15	8066353	MAZZETTA PESANTE FORO Ø18,5		
			VERS. 180	16
			VERS. 200	18
			VERS. 220	20
			VERS. 250	22

TAV. 4

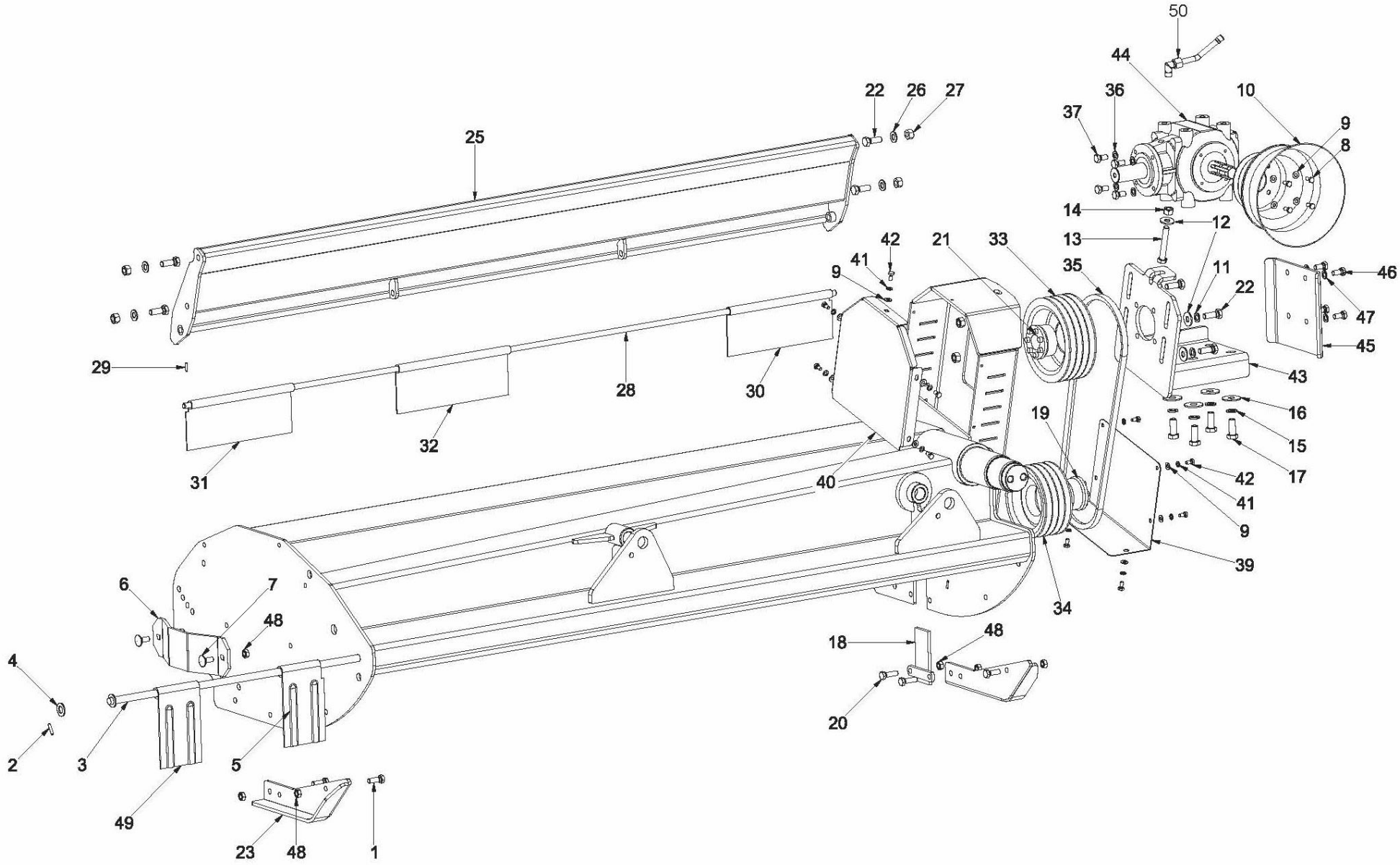
50
44
36
37
10
9
8
22
26
27
25
14
12
13
42
21
33
35
11
46
41
9
22
47
45
29
28
30
43
16
19
15
32
17
31
40
42
41
9
39
6
7
34
48
18
48
4
20
2
3
5
49
23
48
1

Tav. 4

POS.	CODICE	DESCRIZIONE	QTÀ
1	0007255	VITE TE M12x35	3
2	0015057	SPINA ELASTICA 6x30	1
3		ASTA PER BANDELLE	1
	0256575	VERS. 180	
	T0420091	VERS. 200	
	T0422091	VERS. 220	
	0556575	VERS. 250	
4	0050049	RONDELLA PIANA Ø18	1
5	T1400037	BANDELLA ANTERIORE SCANTONATA	3
6	3177462A	PROTEZIONE COPERCHIELLA DESTRA	1
7	0051073	VITE TTDE M12x30	2
8	0015012	VITE TE M8x20	4
9	0015230	RONDELLA PIANA Ø 8	15
10	8066163	PROTEZIONE P.T.O.	1
11	0001020	GROWER Ø 14	4
12	0056807	RONDELLA PIANA Ø 14 FASCIA LARGA	5
13	0054346	VITE M14x90	1
14	0001019	DADO M 14	1
15	0002367	GROWER Ø16	4
16	8066240	RONDELLA PIANA Ø16 FASCIA LARGA	4
17	0032687	VITE TE M16x40	4
18	T1200066	CHIUSURA FIANCATA	1
19	0058161	CALETTATORE TIPO 1506 H Ø45x80	1
20	0027236	VITE TE M12x40	2
21	0054225	CALETTATORE TIPO 1506 H Ø40x80	1
22	0074232	VITE TE M14x40	8
23		SLITTE	
	T1200062	SLITTA DESTRA	1
	T1200063	SLITTA SINISTRA	1
25		COFANO POSTERIORE	1
	T1718010	VERS. 180	
	T1720010	VERS. 200	
	T1722010	VERS. 220	
	T1725010	VERS. 250	
26	0091435	RONDELLA PIANA Ø14	4
27	0030358	DADO M14	4
28		ASTA	1
	T1218073	VERS. 180	
	T1220073	VERS. 200	
	T1222073	VERS. 220	
	T1225073	VERS. 250	
29	8064817	SPINA ELASTICA 5x22 ZN UNI 6873	1
30	T1200075	BANDELLA	
		VERS. 180	2
		VERS. 200	2
		VERS. 220	3
		VERS. 250	3
31	T1200074	BANDELLA	
		VERS. 180	2
		VERS. 200	2
		VERS. 220	2
		VERS. 250	2
32	T1200093	BANDELLA L=340 mm	
		VERS. 180	-
		VERS. 200	2
		VERS. 220	-
		VERS. 250	-
	T1200092	BANDELLA L=492 mm	
		VERS. 180	1
		VERS. 200	-
		VERS. 220	-
		VERS. 250	-
	T1200127	BANDELLA L=270 mm	
		VERS. 180	-
		VERS. 200	-
		VERS. 220	2
		VERS. 250	2
	T1200078	BANDELLA L=160 mm	
		VERS. 250	1
33	8066221	PULEGGIA SPB 212 X 4 VIBIK D. 80 P/1	1
34	8066302	PULEGGIA SPB 180 X 4 VIBIK D. 80	1
35	0054229	CINGHIA SPBX1510	4
36	0001067	GROWER Ø12	4
37	0001066	VITE M12x25	4
39	T1800007	COPERCHIO INFERIORE	1
40	T1800008	COPERCHIO SUPERIORE	1
41	0003144	GROWER Ø8	11
42	0046454	VITE TE M8x16	11
43	T1800009	SUPPORTO SCATOLA	1
44	8066325	GRUPPO SCATOLA	1
45	T1800012	PROTEZIONE SCATOLA	1
46	0003037	VITE TE M12x25	4
47	0001077	GROWER Ø12	4
48	0030064	DADO M12	7
49	T1400036	BANDELLA ANTERIORE	
		VERS. 180	12
		VERS. 200	13
		VERS. 220	15
		VERS. 250	17
	T1200037	BANDELLA ANTERIORE SCANTONATA	3
		VERS. 180	
		VERS. 200	
		VERS. 220	
		VERS. 250	
50	T1200145	KIT SFIATO OLIO	1

TAV. 5

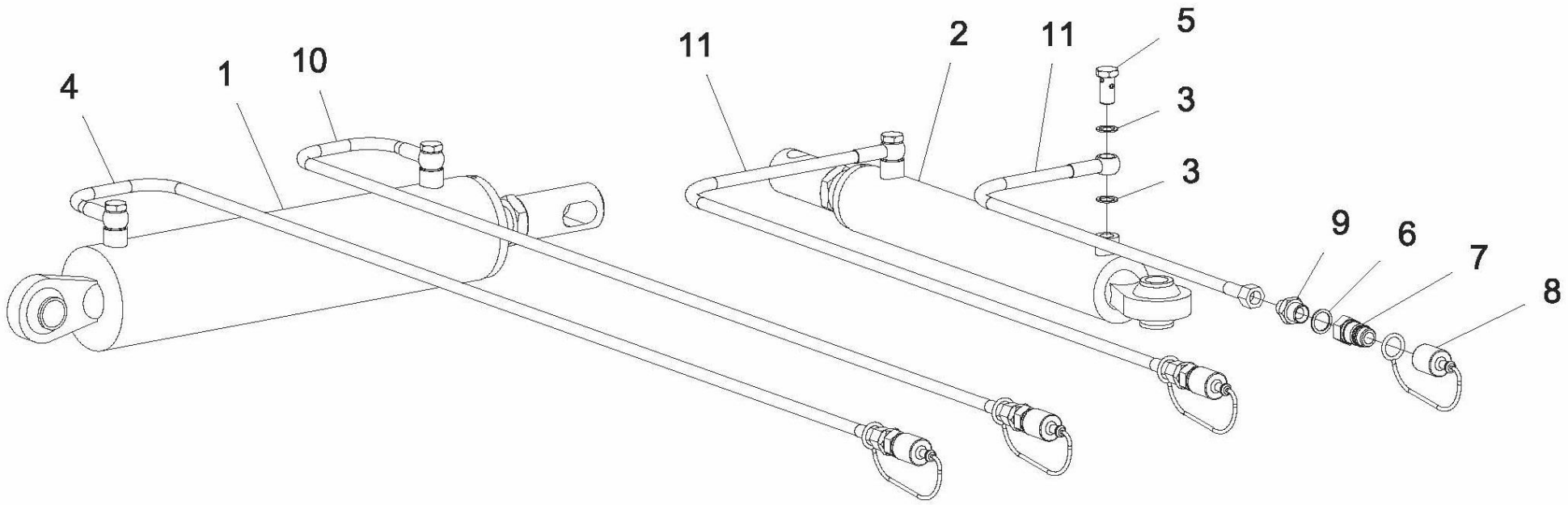

TAV. 5

POS.	CODICE	DESCRIZIONE	QTÀ
1	T1700083	CILINDRO DI SNODO	1
2	T1700082	CILINDRO SPOSTAMENTO	1
3	0041866	RONDELLA RAME 3/8"	8
4	8066348	TUBO IDRAULICO R1 T 1/4" L=4900mm occhio 3/8" - femmina 3/8"	1
5	8064399	VITE FORATA DA 3/8" 40mm	4
6	0036532	RONDELLA RAME 1/2"	4
7	0041871	INNESTO RAPIDO 1/2" MASCHIO	4
8	9000020	TAPPO IN GOMMA	4
9	0041870	NIPPLES DA 1/2" A 3/8" FORO 1.5mm	4
10	8066347	TUBO IDRAULICO R1 T 1/4" L=4400mm occhio 3/8" - femmina 3/8"	1
11	8066181	TUBO IDRAULICO R1 T 1/4" L=2800mm occhio 3/8" - femmina 3/8"	1

brevi glieri
macchine agricole

Via Labriola, 2 - 37054 NOGARA (Verona) - ITALY
Tel. 0442537411 r.a. - Fax 0442 537 444
Export: Tel. 0442 537 404
www.breviglieri.com - export@breviglieri.com

Importör:

Filarevägen 8, 703 75 Örebro
Tel: 019 – 603 60 60,
Fax: 019 – 31 20 96
Webbadress: www.narlant.se
E-post: info@narlant.se